Historia zmian			
LP	Opis	Data	Zatwierdził

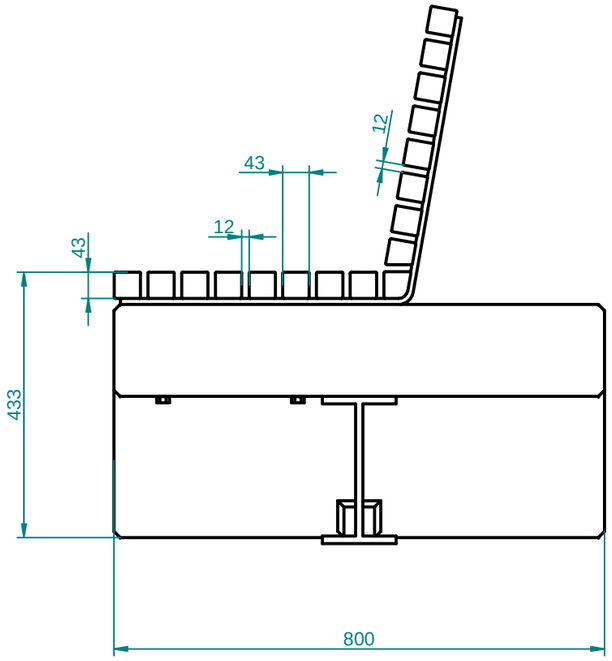

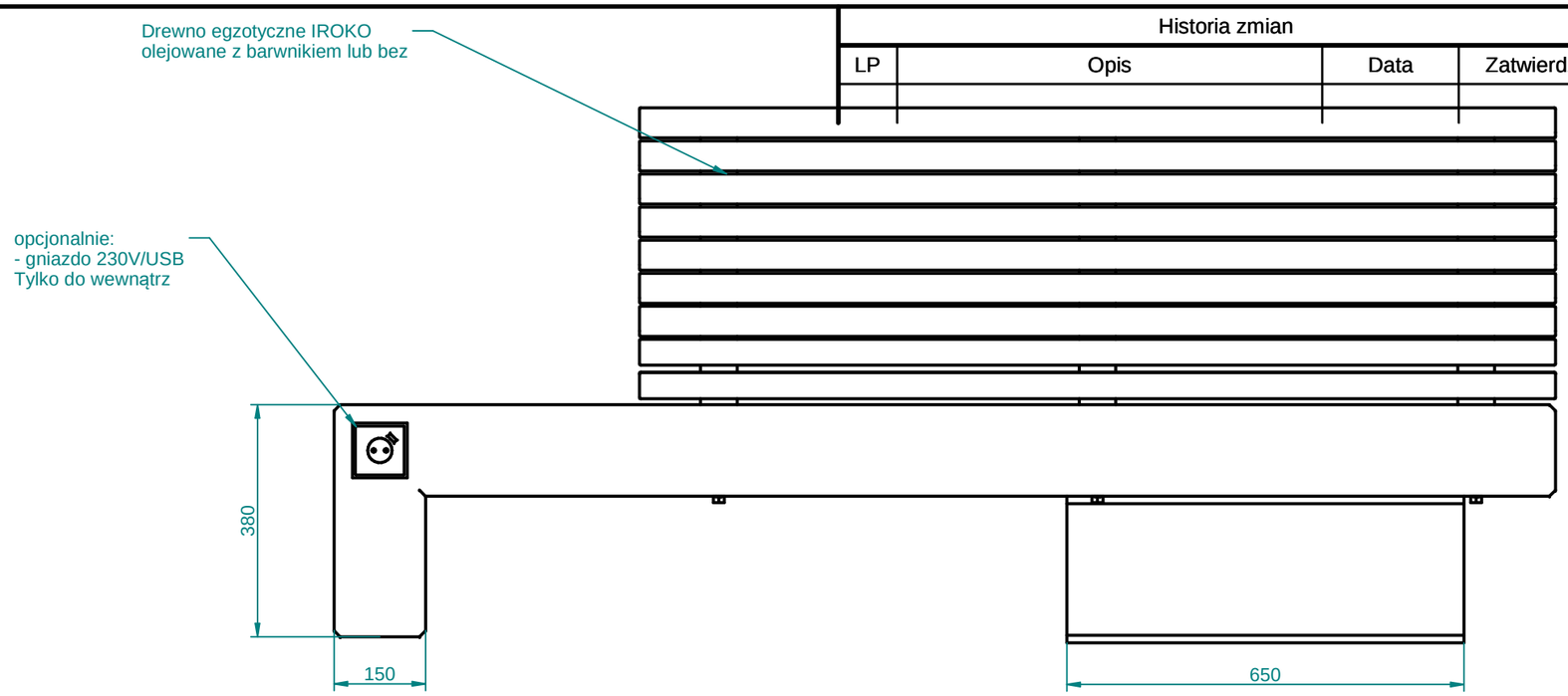

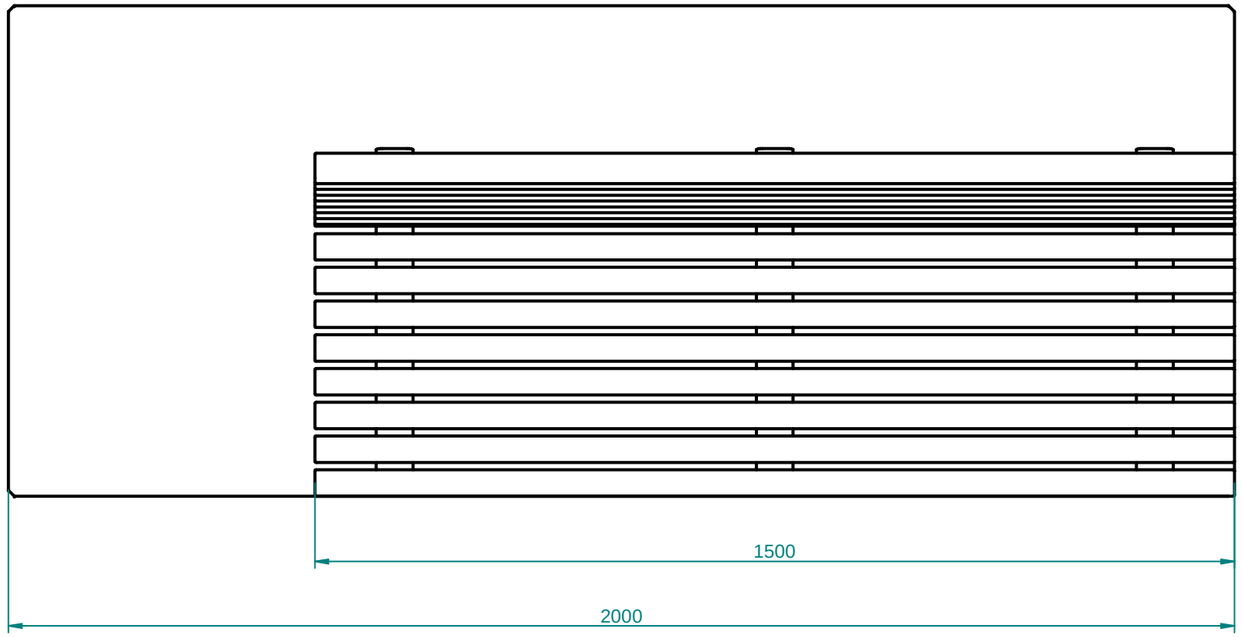

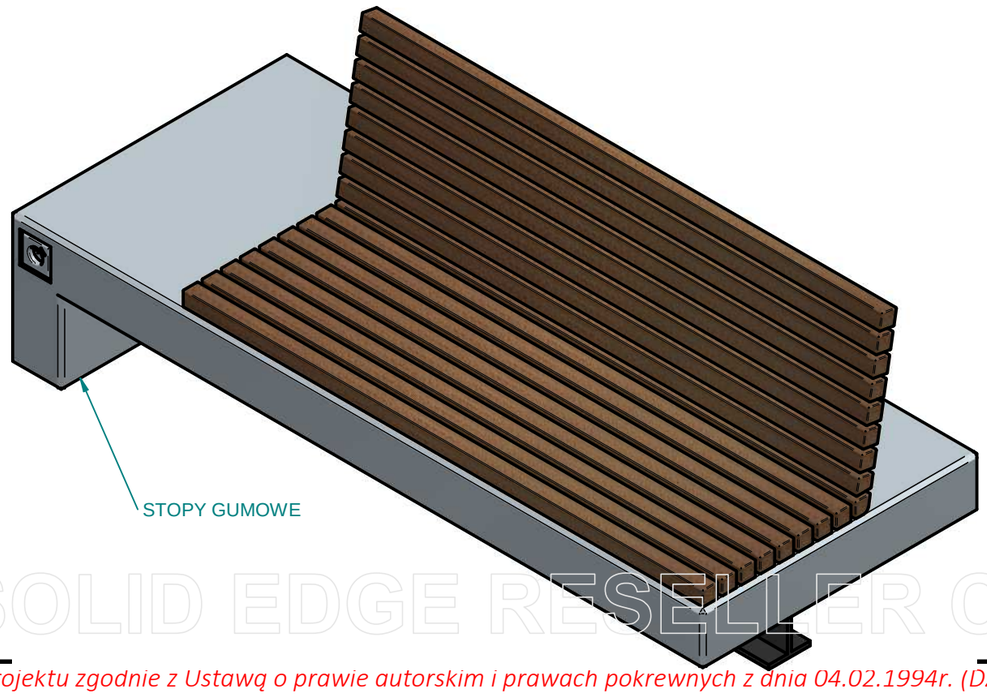

SOLID EDGE RESELLER COPY

10.09.2017	Imię, Nazwisko:	
Projektował:	*Mariusz*	
Rysował:	*Mariusz*	
Sprawdził:	*Mariusz*	

05-800 Pruszków ul. Robotnicza 31
tel.: 22 7586693 info@puczynski.pl
www.puczynski.pl

PUCZYŃSKI
mała architektura

Nazwa pliku:
Nr: *Ławka*

rozm.:	Numer rysunku:	zm.:
A3	DFT: 18-02-42.dft	
	18-02-42_G36.asm	

Skala arkusza: 1:50	Masa: 0,000 kg	Arkusz 1 z 1

Autor projektu zgodnie z Ustawą o prawie autorskim i prawach pokrewnych z dnia 04.02.1994r. (Dz.U. 2006 Nr 90 poz. 631 z późn. zmianami) zastrzega sobie prawa autorskie.